Teknik bilgiler model TWH

Model	EAN-No. 4025092*	Kapasite* kg	Çene kapasitesi Z mm	Ağırlık** kg
TWH 30 silindirli	*550529	1.500	5 - 60	5,6
TWH 50 silindirli	*551441	2.500	10 - 70	10,3
TWH 70 silindirli	*551380	3.500	10 - 80	13,4
TWH 100 silindirli	*551618	5.000	10 - 102	27,7
TWH 30 levhalı	*555654	1.500	5 - 60	5,7
TWH 50 levhalı	*555661	2.500	10 - 70	10,3
TWH 70 levhalı	*555678	3.500	10 - 80	13,5
TWH 100 levhalı	*555685	5.000	10 - 102	27,8

*Dikeyden 45°'lik bir açıya kadar her çift için
**Ünite başına

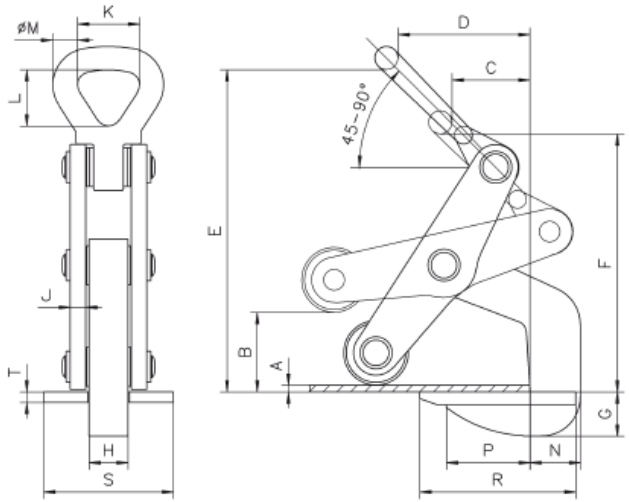

Silindirli model TWH

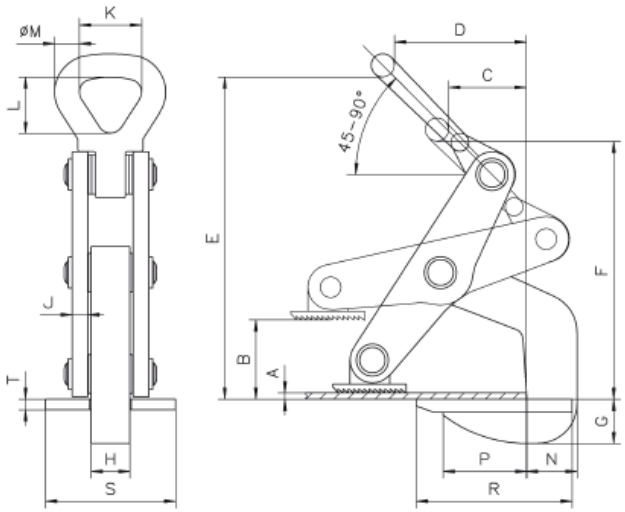

Levhalı model TWH

Boyutlar model TWH

Model	Silindirli TWH 30	Silindirli TWH 50	Silindirli TWH 70	Silindirli TWH 100	Levhalı TWH 30	Levhalı TWH 50	Levhalı TWH 70	Levhalı TWH 100
A, mm	5	10	10	10	5	10	10	10
B, mm	60	70	80	102	60	70	80	102
C, mm	60	75	90	110	60	75	90	110
D, mm	105	130	162	170	105	130	162	170
E, mm	250	315	345	425	250	315	345	425
F, mm	200	275	292	345	200	275	292	345
G, mm	31	45	55	57	22	38	48	45
H, mm	30	30	30	45	30	30	30	45
J, mm	12	12	15	20	12	12	15	20
K, mm	50	64	64	89	50	64	64	89
L, mm	73	92	92	130	73	92	92	130
Ø M, mm	18	25	25	35	18	25	25	35
N, mm	36	58	65	80	36	58	65	80
P, mm	65	77	105	120	65	77	105	120
R, mm	120	150	185	210	120	150	185	210
S, mm	100	100	100	120	100	100	100	120
T, mm	10	10	10	12	10	10	10	12

Dikey açı 45°'yi aşmamalıdır.